КРО ПРОЕКТ
СРО-П-182-02042013
тел.: 8(903)960-64-57
www.kroproject.ru
ОГРН 1187746990518
ИНН 9723071151

АРХИТЕКТУРНЫЕ РЕШЕНИЯ

Проект перепланировки и переустройства
помещений в нежилом здании по адресу:
г. Москва, ул, Верхние Поля, дом 2.

АП-23-27.П-АР

Москва
2023.

ООО «КРО ПРОЕКТ»

Согласовано:

_____

«__»_____2023г.

Утверждаю:
Генеральный директор
ООО «КРО ПРОЕКТ»

_____ Е.М. Гольшева

«__»_____2023г.

АРХИТЕКТУРНЫЕ РЕШЕНИЯ

Проект перепланировки и переустройства
помещений в нежилом здании по адресу:
г. Москва, ул, Верхние Поля, дом 2.
Отдел проектирования и инженерных изысканий

АП-23-27.П-АР

От Исполнителя:
Главный инженер

_____ И.М Хамматов

«__»_____2023г.

Москва
2023г.

Ведомость чертежей основного комплекта

Лист	Наименование	Примечание
1	Общие данные.	
2	Пояснительная записка.	на 7 листах
3	Схема расположения в округе.	
4	План и экспликация помещений в уровне 1-го подземного этажа. До перепланировки и переустройства.	
5	План и экспликация помещений в уровне 2-го подземного этажа. До перепланировки и переустройства.	
6	План демонтируемых и вновь возводимых конструкций в уровне 1-го подземного этажа.	
7	План демонтируемых и вновь возводимых конструкций в уровне 2-го подземного этажа.	
8	План и экспликация помещений в уровне 1-го подземного этажа. После перепланировки и переустройства.	
9	План и экспликация помещений в уровне 2-го подземного этажа. После перепланировки и переустройства.	
10	Схема устройства вновь возводимых перегородок из ГКЛ.	
11	Схема устройства вновь возводимых перегородок из пенобетонных блоков.	

Ведомость прилагаемых документов

Обозначение	Лист	Наименование	Примечание
1	2	3	4
Прилагаемые материалы			
Приложение 1	1-2	Выписка из реестра членов саморегулируемой организации	

Ведомость ссылочных документов

Обозначение	Наименование	Примечание
1	2	3
	Прилагаемые материалы:	
№ 188 - ФЗ от 29.12.2004 (ред. от 05.04.2013)	Жилищный кодекс Российской Федерации	
СП 118.13330.2022	Общественные здания и сооружения	
СП 44.13330.2011	Общественные здания административного назначения	
ГОСТ 23616-79	Контроль качества	
СП 73.13330.2016	Санитарно-техническое оборудование зданий и сооружений	
Постановление правительства Москвы № 840-ПП от 26.12.2012	О внесении изменений в правовые акты Правительства Москвы	
Постановление правительства Москвы № 1104-ПП от 29.12.2017	О внесении изменений в правовые акты Правительства Москвы	
Постановление правительства Москвы №66-ПП от 13.02.2018	О внесении изменений в постановление Правительства Москвы от 25 октября 2011 г. № 508-ПП	

Технические решения, разработанные в проектной документации соответствуют требованиям действующих норм и правил строительного проектирования, экологическим, санитарно-гигиеническим, противопожарным и противовзрывным нормам, действующим на территории Российской Федерации, и обеспечивают безопасную для жизни и здоровья людей эксплуатацию объекта.

Главный инженер проекта Хамматов И.М.

Согласовано

Взам. инв. №

Подп. и дата

Инв. № подл.

Изм.	Кол.уч.	Лист.	№док.	Подп.	Дата	АП-23-27.П-АР		
						г. Москва, ул, Верхние Поля, дом 2.		
ГИП		Хамматов И.М.			25.04.23	Проект перепланировки и переустройства	Стадия	Лист	Листов
Инж.проекта		Щадов Д.Н.			25.04.23		П	1	11
Н.контр.						Общие данные	ООО "КРО ПРОЕКТ"		

Пояснительная записка

Общая часть

1. Настоящий проект разработан на перепланировку и переустройство помещений нежилого здания, расположенного по адресу: г. Москва, Строительный проезд, дом 12, строение 1 – на основании утвержденного Заказчиком задания на проектирование.

2. Проект выполнен в соответствии с СП 44.13330.2011 "Общественные здания административного назначения СП 118.13330.2022 "Общественные здания и сооружения", № 123-ФЗ "регламент о требованиях пожарной безопасности".

3. Переустраиваемые помещения расположены в уровне в 1-го и 2-го подземного этажа в нежилом здании. Обозначение помещений принято по инвентаризационным планам ГБУ МосгорБТИ. Расстановка осей принята условно.

4. **Изменение помещений здания не являются его реконструкцией, т.к. не затрагивают конструктивные характеристики его надежности и безопасности, и в соответствии с п. 4, ч. 17, ст.51 Градостроительного Кодекса Российской Федерации и постановлением Правительства Москвы от 27 августа 2012г. №432-ПП, не требуют оформления разрешения на строительство.**

5. Проектом предусматривается:

- демонтаж ненесущих перегородок;
- устройство новых ненесущих перегородок с дверными блоками из ГКЛ по металлическим направляющим, толщиной 100мм;
- устройство новых ненесущих перегородок с дверными блоками из пенобетонных блоков, толщиной 200мм;
- устройство дверных проемов с дверными блоками;
- устройство пандусов;
- демонтаж дверных блоков с последующим заложением проемов;
- установка нового сантехнического оборудования;

6. Отделку помещений выполнить в соответствии с заданием Заказчика.
7. Освещение помещений выполняется через оконные проемы и светодиодными светильниками.
8. Все материалы должны иметь сертификацию Росстандарта.
9. Все работы должны выполнять квалифицированные и аттестованные исполнители.
10. Все виды работ необходимо производить согласно требованиям ФЗ №123 "Технический регламент о требованиях пожарной безопасности" от 22 июля 2008 года.
11. Существующие инженерные сети (водоснабжение, отопление, канализация, вентиляция) остаются без изменения за исключением местных подводок к вновь устанавливаемому сантехоборудованию. Запрещается переносить стояки.

Отопление и вентиляция

Система отопления сохранена, количество приборов отопления не меняется. При перепланировке внутридомовая система вентиляции не затрагивается.

Электрооборудование

При выполнении электромонтажных работ недопустимо уменьшение сечения электропроводов. При необходимости перенос электророзеток и выключателей выполнить по месту.
Запрещается прокладывать электропроводки в горизонтальных швах над и под внутренними стеновыми панелями и штрабить несущие стены и плиты перекрытий под стыковую проводку. Прокладку электросетей, радио, телефона и телевидения вести в подготовке пола, а также с использованием электротехнического плинтуса, конструкций легких перегородок и подвесных потолков, обеспечивающих сменяемость разводки. В случае нарушения пожарной сигнализации необходимо ее восстановление.

Общие указания по производству работ

1. Смонтированные конструкции должны быть предъявлены представителям авторского и технического надзора. При необходимости изменения узлов конструкции, порядка производства работ и проч. представителями авторского надзора вносятся соответствующие изменения в чертежи исполнительной документации.
2. Размеры и привязки существующих конструкций приняты по результатам предварительных натурных обмеров и должны быть уточнены по месту в процессе производства работ.
3. Производственный контроль качества строительно-монтажных работ производить в соответствии со СП 48.13330.2019.
4. Допуски при монтаже и методы контроля качества – в соответствии с требованиями разделов 4 и 8 СП 70.13330.2012.

Контроль точности

1. При производстве строительно-монтажных работ выполнять входной, операционный и приемочный контроль точности.
2. Контроль точности геометрических параметров смонтированных конструкций проводить в составе общего контроля качества строительно-монтажных работ в соответствии с требованиями СП 48.13330.2019.
3. Правила и методы контроля точности геометрических параметров смонтированных конструкций и их элементов назначать на основе требований ГОСТ 23616-79.
4. Величины предельных отклонений проектных размеров, допустимые при монтаже, принять в соответствии с требованиями СП 70.13330.2012.
5. Методы и средства измерений принять в соответствии с указаниями ГОСТ 23616-79.
6. Правила измерений геометрических параметров при выполнении и приемке строительных и монтажных работ принимать по ГОСТ Р 58945-2020.

Противопожарные мероприятия

1. Помещения расположены в одноэтажном нежилом здании с двумя подземными этажами. Степень огнестойкости здания – I, согласно ст. 30 ФЗ №123 "Технический регламент о требованиях пожарной безопасности" (табл. №21). Помещение по функциональной пожарной опасности относится к классу Ф5.2, согласно ст. 32 ФЗ №123 "Технический регламент о требованиях пожарной безопасности".

Соответствие степени огнестойкости и предела огнестойкости строительных конструкций здания:

Степень огнестойкости здания	Несущие стены, колонны и другие несущие элементы	Наружные ненесущие стены	Перекрытия междуэтажные	Строительные конструкции лестничных клеток	
				внутренние стены	марши и площадки лестниц
I	R90	E15	REI45	REI90	R60

2. Строительные конструкции, объемно-планировочные решения, инженерно-технические и организационные мероприятия должны ограничивать распространение пожара, обеспечивать своевременную и беспрепятственную эвакуацию людей, их спасение, тушение пожара.

В помещении не должны применяться облицовка из горючих материалов и оклейка пленочными материалами стен и потолков.

Проемы в конструкциях с нормированными пределами огнестойкости, предназначенные для прохода инженерных коммуникаций, должны быть изолированы на всю толщину конструкции материалами, не снижающими их пределы огнестойкости.

3. Установить пожарный кран.

4. Эвакуационные выходы должны соответствовать требованиям ФЗ №123 "Технический регламент о требованиях пожарной безопасности".

5. Расстояние от комнат помещения до эвакуационного выхода не должны превышать установленных СП 1.13130.2020 «Системы противопожарной защиты. Эвакуационные пути и выходы».

6. Высота горизонтальных участков путей эвакуации в свету должна быть предусмотрена не менее 2-х метров, ширина не менее 1 метра.

7. Двери на путях эвакуации в соответствии с СП 1.13130.2020 должны быть выполнены противопожарными 2-го типа с пределом огнестойкости не ниже EI 30, а перегородки – противопожарными 1-го типа с пределом огнестойкости не ниже REI 15.

8. Отделку путей эвакуации выполнить из негорючих материалов, установленных СП 1.13130.2020, «Системы противопожарной защиты. Эвакуационные пути и выходы» и п. 6 ст. 134 ФЗ №123 "Технический регламент о требованиях пожарной безопасности" (табл. №28):

Область применения декоративно-отделочных, облицовочных материалов и покрытий полов на путях эвакуации:

Класс (подкласс) функциональной пожарной опасности здания	Этажность и высота здания	Класс пожарной опасности материала, не более указанного			
		для стен и потолков		для покрытия полов	
		Вестибюли, лестничные клетки, лифтовые холлы	Общие коридоры, холлы, фойе	Вестибюли, лестничные клетки, лифтовые холлы	Общие коридоры, холлы, фойе
Ф5.2	не более 9 этажей или не более 28 метров	КМ2	КМ3	КМ3	КМ4

9. На путях эвакуации установить световое табло, с указанием «ВЫХОД».

10. Открывание дверей эвакуационных выходов выполнить по направлению выхода из здания согласно СП 1.13130.2020, «Системы противопожарной защиты. Эвакуационные пути и выходы».

11. Для помещения разработать планы и инструкции по эвакуации при пожаре, с последующем размещением в помещениях.

12. В помещении, согласно ст. 83, 84, 85 ФЗ №123 "Технический регламент о требованиях пожарной безопасности" и СП 1.13130.2020, «Системы противопожарной защиты. Эвакуационные пути и выходы», установить установки и пожарной сигнализации.

13. Пожарные адресно-аналоговые извещатели должны располагаться во всех, защищаемых системой пожарной сигнализации, комнатах.

Предусмотреть установку дымовых пожарных извещателей, которые должны быть установлены на чистовом потолке защищаемых помещений. Количество пожарных извещателей, устанавливаемых в помещении, должно выбираться в зависимости от площади и назначения помещения.

В системе ПС объекта должен использоваться ручной пожарный извещатель, который монтируется около входной двери на высоте 1.5м. Извещатель дополнительно должен быть оборудован прозрачной защитной крышкой. Крышка служит для защиты извещателя от случайного прикосновения.

Помещения оборудовать звуковым оповещателем. Звуковое давление на расстоянии 1 м, не менее 95 Дб.

При срабатывании пожарной сигнализации, звучит звуковой сигнал и в соответствии с планами и инструкциями по эвакуации, должна производиться эвакуация людей.

Помещения оборудовать дымовыми пожарными извещателями. Дымовые пожарные извещатели разместить на потолке не далее 4,5м от стены и 9м друг от друга и не ближе 0,5м от светильников.

На путях эвакуации из помещения (у наружных дверей) установить первичные средства пожаротушения – порошковые огнетушители. Характеристики устанавливаемых огнетушителей:

Марка огнетушителя	Вместимость копуса в литрах	Масса заряда ОТВ, кг	Огнетуш. Способность, м. Кв.	Время выхода ОТВ, сек	Длинна струи ОТВ, м	Масса брутто, max кг	Габариты	Диапаз темп t
ОП-3(з)	3.4	3.0+015	1А;34В,(	7	2.00	4.8	370х140х140	-40 +50
ОП-4(з)	5.3	4±0.2	2А;55В,(1,75)	8	3.00	7.7	480х241х140	-40 +50

14. Во избежание возгорания горючих (токсичных) строительных материалов и конструкций в период производства строительных работ необходимо:

а) назначить ответственного за пожарную безопасность;

б) для строительных рабочих отвести специальное место для курения с установкой урны с водой для окурков;

в) на путях эвакуации установить два огнетушителя и ящик с песком и лопатой;

г) временное складирование строительных материалов, изделий, технологического оборудования категорически запрещается размещать на путях эвакуации;

д) сварочные работы, которые невозможно исключить по технологии производства работ, выполнять на несгораемых полах с применением несгораемых экранов, при открытых дверях и окнах;

е) сварочные работы должны вести только аттестованные специалисты с оформлением наряда и допуска на конкретный объект;

ж) максимально исключить электрогазосварочные работы, заменив их креплениями на резьбе, дюбелях, скрутках и пр.;

з) исключить хранение легко воспламеняющихся материалов больше потребной на рабочий день нормы;

и) временную проводку выполнять в пожаробезопасном исполнении с надлежащим ее креплением.

Главный инженер проекта Хамматов И.М

Справка ГИПА

Технические решения, принятые в проекте, соответствуют требованиям экологических, санитарно-гигиенических, противопожарных и других норм, действующих на территории Российской Федерации, и обеспечивают безопасную для жизни и здоровья людей эксплуатацию объекта при соблюдении предусмотренных чертежами мероприятий.

Указанные изменения объекта недвижимости не являются его реконструкцией, т.к. не затрагивают конструктивные характеристики его надежности и безопасности и не превышают предельные параметры разрешенного строительства, установленные градостроительным регламентом в соответствии с требованиями п.4 ч.17 ст.51 Градостроительного кодекса Российской Федерации, постановлению № 432 пп от 27 августа 2012 г.

Главный инженер проекта Хамматов И.М.

Список используемых источников

– СП 30.13330.2020 "Внутренний водопровод и канализация зданий".

– СП 73.13330.2016 "Внутренние санитарно-технические системы зданий".

– СП 60.13330.2020 "Отопление, вентиляция и кондиционирование воздуха".

– ТСН 23-304-99 "Энергосбережение в зданиях. Нормативы по теплозащите и тепловодоэлектроснабжению".

– СП 29.13330-2011 "Полы".

– АО ЦНИИПромзданий "Рекомендации по оценке надежности строительных конструкций зданий и сооружений по внешним признакам". Москва 2001 г.

– АО ЦНИИПромзданий "Пособие по обследованию строительных конструкций". Москва – 2004.

– ГОСТ 20736-75 "Статистический приемочный контроль по количественному признаку. Планы контроля".

– ГОСТ 26433.0-85 "Правила выполнения измерений. Общие положения".

– ГОСТ Р 58945-2020 "Правила выполнения измерений параметров зданий и сооружений".

– ГОСТ Р 58939-2020 "Система обеспечения точности геометрических параметров в строительстве. Правила выполнения измерений. Элементы заводского изготовления".

– СП 70.13330.2012. "Несущие и ограждающие конструкции".

– СП 20.13330.2016 "Нагрузки и воздействия".

– СП 63.13330.2018 "Бетонные и железобетонные конструкции".

– ГОСТ 18105-2018 "Бетоны. Правила контроля прочности".

– ГОСТ 22690-2015 "Определение прочности механическими методами неразрушающего контроля".

Схема расположения в округе

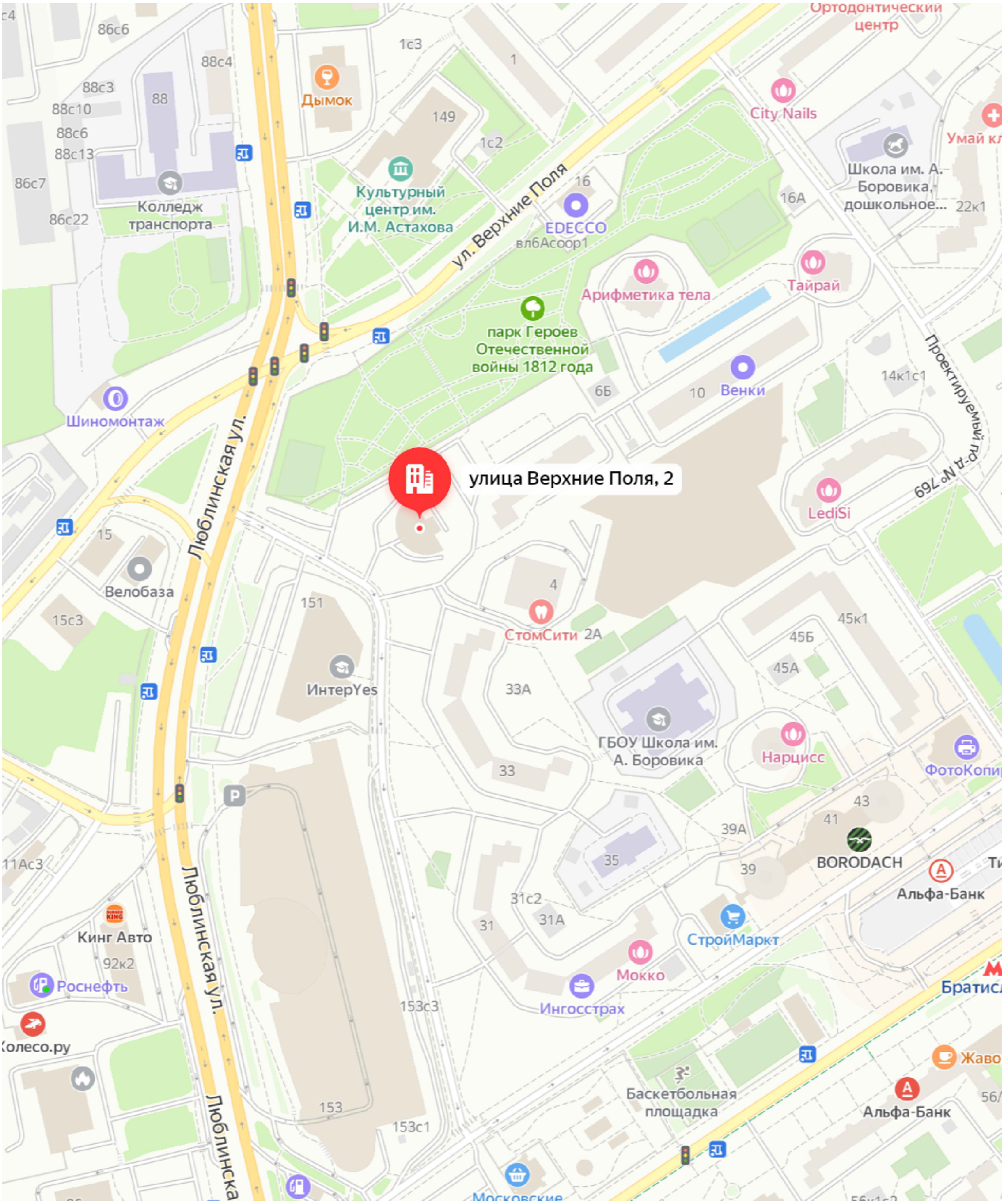

						АП-23-27.П-АР		
						г. Москва, ул, Верхние Поля, дом 2.		
Изм.	Кол.уч.	Лист.	N°док.	Подп.	Дата			
ГИП		Хаматов И.М.			25.04.23	Проект перепланировки и переустройства	Стадия	Лист	Листов
Инж.проекта		Щадов Д.Н.			25.04.23		П	3	11
Н.контр.						Схема расположения в округе	ООО "КРО ПРОЕКТ"		

Согласовано

Взам. инв. N°

Подп. и дата

Инв. N° подл.

А4

План помещений в здании 1-го подземного этажа. До перепланировки и переустройства Масштаб 1:100

Экспликация помещений в здании 1-го подземного этажа. До перепланировки и переустройства

Экспл	№ помещ	№№№ комнат	Характеристика комнат и помещений	Площадь общая, кв.м
1 подз эт	VII	1	коридор	121,1
		1а	Вестибюль	14,2 9
		2,7	машинное	11,8
		3,5	Вестибюль	11,7
		2,10	коридор	181,6 3
		3,4,7	коридор	130,1,2
		4,12	коридор	7,16,5
		7,10	подсобная помещение	14,4
		5,11	коридор	56,0
Итого по помещениям				4585,1

Замечания:
1. При выкопке и прокладке инженерных коммуникаций, обратить внимание на наличие подземных коммуникаций ПАО «Ростелеком».
2. При выполнении работ по ремонту и реконструкции, соблюдать требования технического регламента.

Изм.	Кол.уч.	Лист	№док.	Подп.	Дата			
Разраб.		Ковалев				Проект перепланировки и переустройства	Стадия	Лист	Листов
Гл.арх.проект		Ковалев						
						Этаж с экспликацией помещений. План помещений в здании 1-го подземного этажа.		
Н.контр.							ООО "АПО ПРОМСТ"	

АП.СО-2173.ЭП

г. Ростов, ул. Орская Тоннель 3к1

План помещений в здании 2-го подземного этажа. До переустройства и перепланировки. Масштаб 1:100

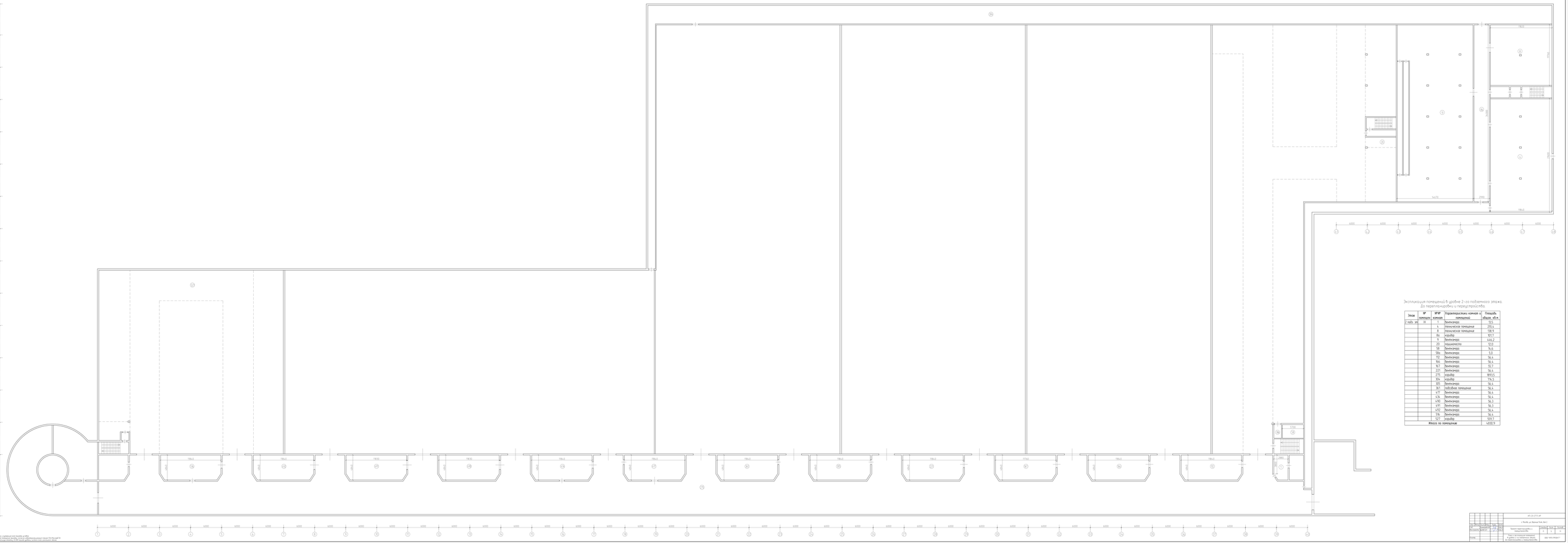

Экспликация помещений в здании 2-го подземного этажа. До переустройства и перепланировки

Этаж	№ помещения	№№ комнат	Характеристика комнат и помещений	Площадь общая, кв.м
2 подз. эт.	IX	1	Лестничная	13,5
		4	технические помещения	215,4
		8	технические помещения	138,9
		8а	коридор	121,7
		9	Лестничная	446,2
		20	подсчитается	12,0
		58	Лестничная	14,6
		58а	Лестничная	1,0
		112	Лестничная	56,4
		114	Лестничная	56,4
		167	Лестничная	55,7
		227	Лестничная	56,4
		275	коридор	1813,5
		276	коридор	174,3
		301	Лестничная	56,3
		367	подсобное помещение	56,4
		437	Лестничная	56,4
		438	Лестничная	56,4
		490	Лестничная	56,3
		491	Лестничная	56,3
		492	Лестничная	56,4
		518	Лестничная	56,4
		527	коридор	550,1
Итого по помещению				4832,9

Примечания:
1. При необходимости в проектном этапе подлежит до уточнению.
2. Все технические решения, не отраженные в данном разделе, выполнены согласно СП 54.13330.2011 СНиП 31-01.2003 и СП 31-110-2003 «Проектирование и монтаж электрических сетей жилых и общественных зданий».
3. Все технические решения, не отраженные в данном разделе, выполнены согласно нормам и правилам.

						АП.СА-2.173.ЭМ	
Изм.	Кол.уч.	Лист	№док.	Подп.	Дата	«Проект на Дарьинской Усадьбе 3» Здание переустройства и перепланировки	
ГИП	Ковалев					Стадия	Лист	Листов
						Р		
Нач.отд.	Ковалев					Схема расположения помещений в здании 2-го подземного этажа. До переустройства и перепланировки.		
Нач.гр.						ООО "АПО ПРОЕКТ"		

План демонтируемых и вновь возводимых конструкций в уровне 1-го подземного этажа. Масштаб 1:100

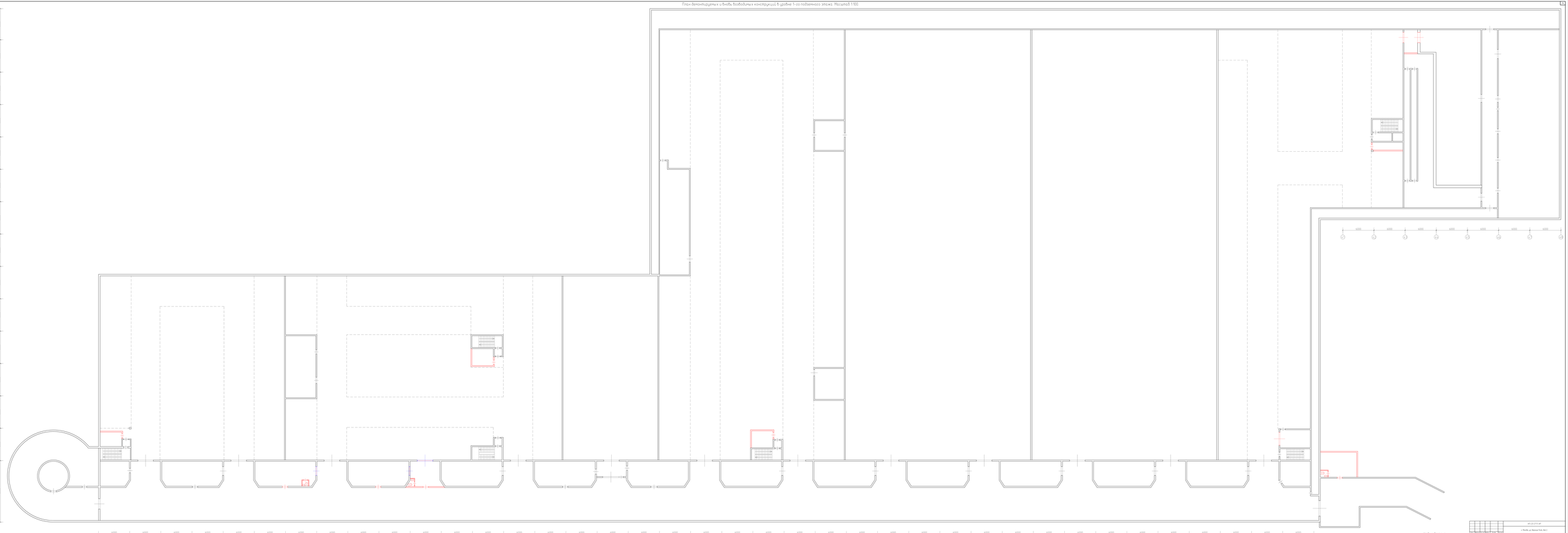

Условные обозначения:
- Демонтируемые конструкции
- Вновь возводимые конструкции

								АС.СО-2.173.ШГ	
								г. Москва, ул. Дорожная Часть, дом 2	
Изм.	Кол.уч.	Лист	N док.	Подп.	Дата				
ГИП	Ковалев					Стадия	Лист	Листов	
Гл.спец.	Ковалева					Р			
						Проект перепланировки и переустройства			
						Этап демонтажных и монтажных работ в рамках технического аудита			
Согл.								ООО "АРХ-ПРОЕКТ"	

Замечания:
1. Последовательность и организация выполнения до обсуждения с подрядной организацией

План демонтируемых и вновь возводимых конструкций в уровне 1-го подземного этажа. Масштаб 1:100

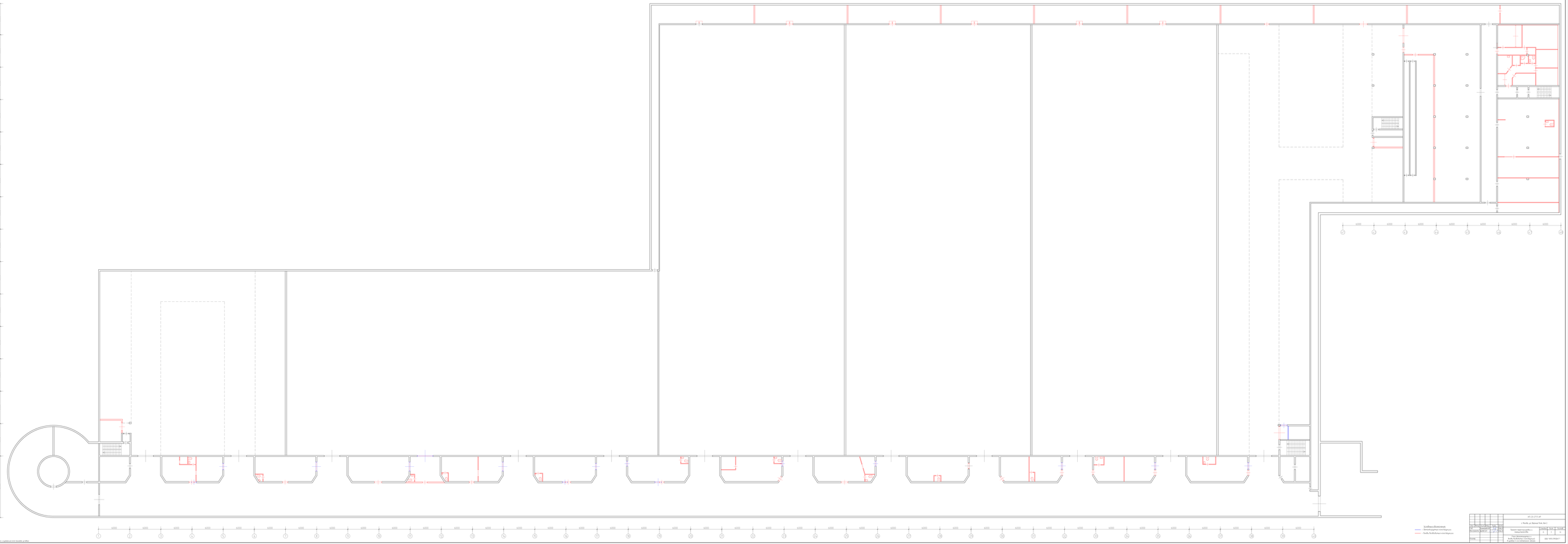

Условные обозначения

Демонтируемые конструкции

Вновь возводимые конструкции

								АП-СО-2173.ЗИТ			
								г. Москва, ул. Дорожная Часть, дом 2			
Изм.	Кол.уч.	Лист	N док.	Подпись	Дата			Проект перепланировки и переустройства			
ГИП	Шаповалов								Стадия	Лист	Листов
Гл.специ	Ерофеев								Р		
								План демонтируемых и вновь возводимых конструкций в уровне 1-го подземного этажа			
Н.контр.									ООО "АПО ПРОЕКТ"		

Замечания:

1. Чертежи смотреть в сравнении с чертежами до реконструкции.

План помещений в здании 1-го подземного этажа. После перепланировки и переустройства. Масштаб 1:100.

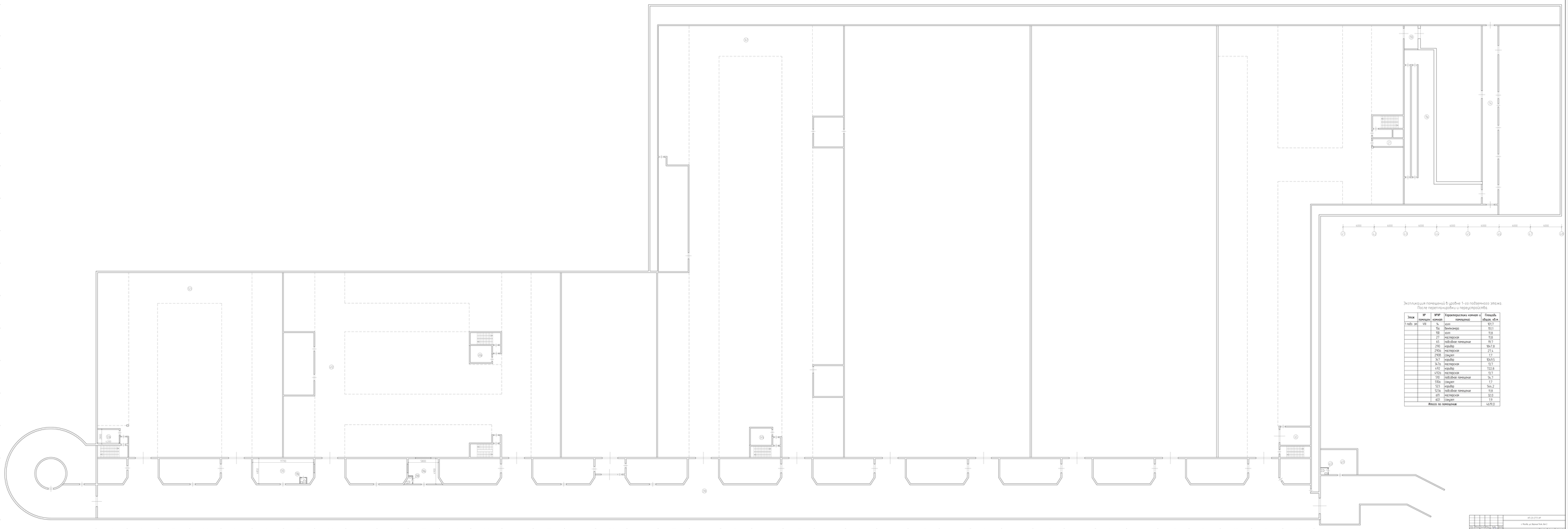

Экспликация помещений в здании 1-го подземного этажа. После перепланировки и переустройства.

Этаж	№ помещения	№№№ комнат	Характеристика комнат и помещений	Площадь общая, кв.м
1 подз. эт.	VII	1ц	холл	121,7
		1ц	библиотека	103,1
		1ц1	холл	11,6
		27	гардеробная	11,6
		61	подсобное помещение	15,7
		270	коридор	184,3
		270а	гардеробная	21,5
		270.В	санузел	7,1
		3с1	коридор	104,8 с1
		3с1а	гардеробная	13,1
		470	коридор	702,8
		470а	гардеробная	11,7
		110	подсобное помещение	14,7
		110а	санузел	1,7
		121	коридор	144,2
		121а	подсобное помещение	11,8
		611	гардеробная	32,0
		611	санузел	1,9
Итого по помещениям				**1479,0**

Примечания:
1. При необходимости в проектном этапе подлежит до уточнению:
а) Расстояние между стенами, перегородками, колоннами, пилястрами (размеры СТО 36554-2007 П);
б) Расстояние между колоннами, стенами и другими зданиями, сооружениями (размеры СТО 36554-2007 П);
в) Расстояние между зданиями, сооружениями (размеры СТО 36554-2007 П).

								АС-23-273.АР	
Изм.	Кол.уч.	Лист	N док.	Подпись	Дата				
ГИП						Проект перепланировки и переустройства		Стадия	Лист	Листов
Нач.отдела								Р		
Нач.отдела						Этаж с экспликацией помещений. Экспликация помещений. План с размещением оборудования		ООО "АРХ-СТРОЙ-С"		
Разраб.										

План помещений в здании 2-го подземного этажа. После перепланировки и переустройства Масштаб 1:100.

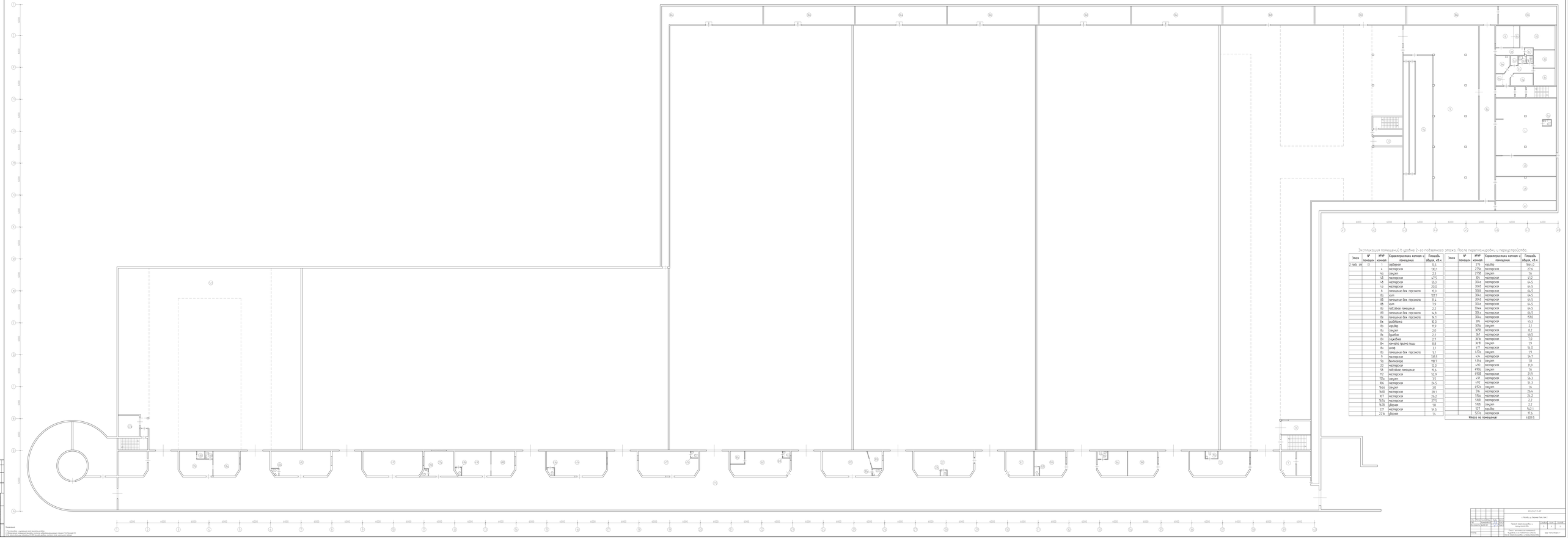

Экспликация помещений в здании 2-го подземного этажа. После перепланировки и переустройства

Этаж	№ помещения	№ на плане комнат	Характеристика комнат и помещений	Площадь общая, кв.м
2 подз. эт.	01	1	коридор	113,1
		4	мастерская	109,1
		4а	гардероб	2,5
		4б	мастерская	47,5
		4в	мастерская	95,3
		4г	мастерская	20,0
		8	помещение без персонала	15,0
		8а	холл	101,7
		8б	помещение без персонала	31,4
		8в	холл	7,9
		8г	подсобное помещение	2,2
		8д	помещение без персонала	5,9
		8е	помещение без персонала	5,3
		8ж	душевая	10,0
		8з	коридор	11,9
		8и	гардероб	2,0
		8к	душевая	2,2
		8л	гардероб	2,7
		8м	комната приема пищи	8,8
		8н	цех	3,1
		8п	помещение без персонала	5,1
		9	мастерская	135,5
		9а	фотолаборатория	110,7
		20	мастерская	12,0
		58	подсобное помещение	11,6
		112	мастерская	12,9
		112а	гардероб	3,5
		9б6	мастерская	24,5
		9б6а	гардероб	1,0
		9б6б	мастерская	28,1
		9в7	мастерская	26,2
		9в7а	мастерская	27,5
		9в7б	душевая	1,8
		227	мастерская	54,4
		227а	душевая	1,4
		275	коридор	1011,1
		275а	мастерская	7,8
		275б	гардероб	1,6
		30а	мастерская	4,12
		30а1	мастерская	64,5
		30а2	мастерская	64,5
		30а3	мастерская	64,5
		30а4	мастерская	64,5
		30а5	мастерская	64,5
		30а6	мастерская	64,5
		30а7	мастерская	51,0
		30б	мастерская	43,1
		30ба	гардероб	2,1
		30в	мастерская	8,2
		30г	мастерская	44,5
		30гб	мастерская	7,0
		30гв	гардероб	1,9
		47б	мастерская	54,2
		47ба	гардероб	1,9
		47бб	мастерская	54,1
		47бв	гардероб	1,8
		47г	мастерская	31,8
		47га	гардероб	1,6
		47д	мастерская	56,3
		47дб	гардероб	1,6
		47дв	мастерская	26,5
		58а	мастерская	26,2
		58аб	мастерская	2,2
		58аб	гардероб	2,2
		527	коридор	62,1
		527а	мастерская	17,6
		Итого по помещениям		4207,5

Примечания:
1. Все работы с применением электроэнергии до 380в.
2. Все электрические розетки, выключатели, светильники, электрооборудование согласно ГОСТ Р50.571.5.52-2011.
3. Все электрические кабельные и ВВГнг сечения, прокладка согласно ПУЭ, ВСН 59-88(р).

									АС-20-2-ПЗ.ЭМ
									г. Москва, ул. Верхняя Хитровка, дом 3
Изм.	Кол.уч.	Лист	N док.	Подп.	Дата				
ГИП	Ермаков					Стадия	Лист	Листов	Проект перепланировки и переустройства нежилых помещений
						Р	1		Этаж с экспликацией помещений. Экспликация помещений. План помещений в здании подвала
Н.контр.	Ермаков					АО «ВНИИ ГИДРОМАШ»			

Схема устройства вновь возводимых перегородок из ГКЛ

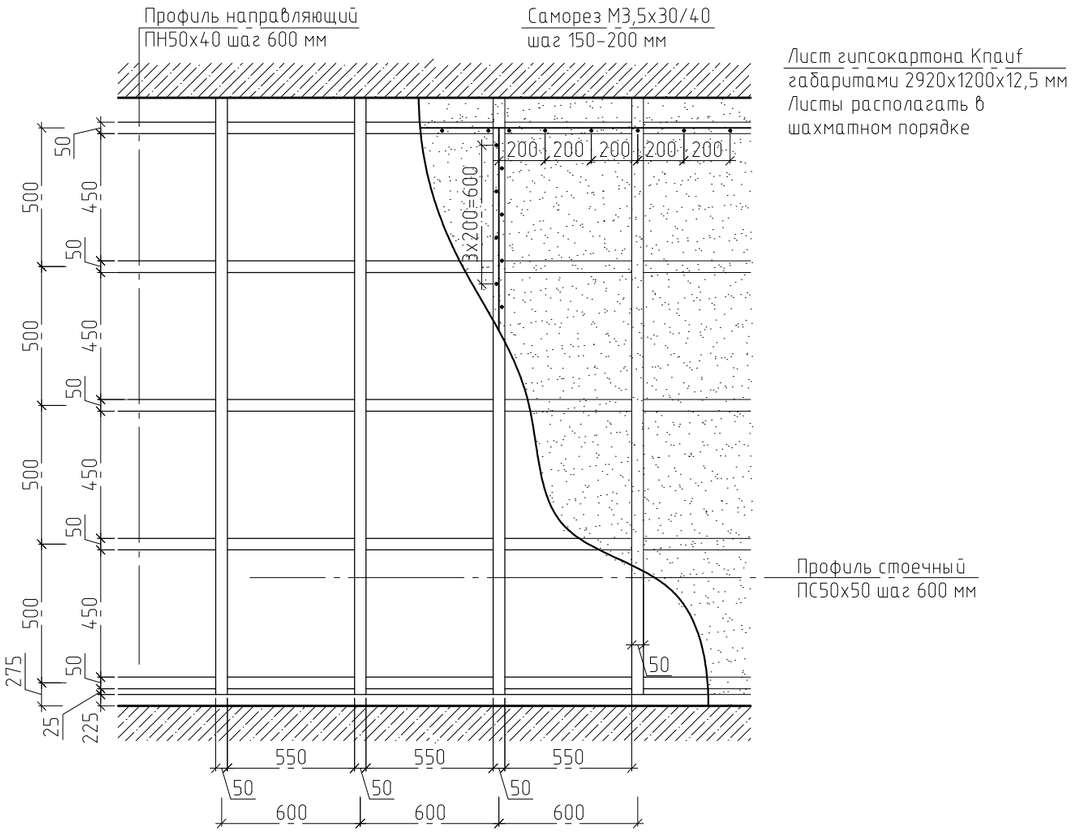

Разрез 1-1

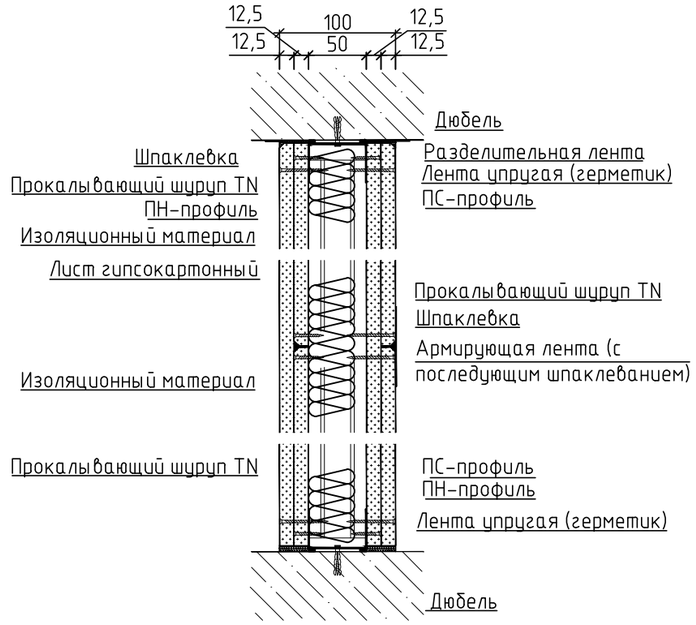

Узел примыкания перегородки к стене

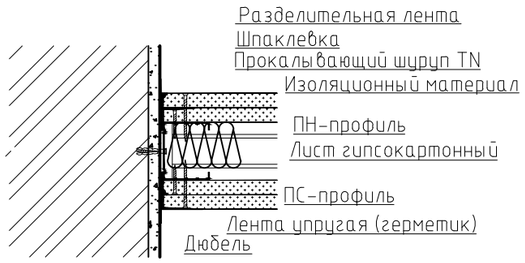

Узел устройства поворота перегородки

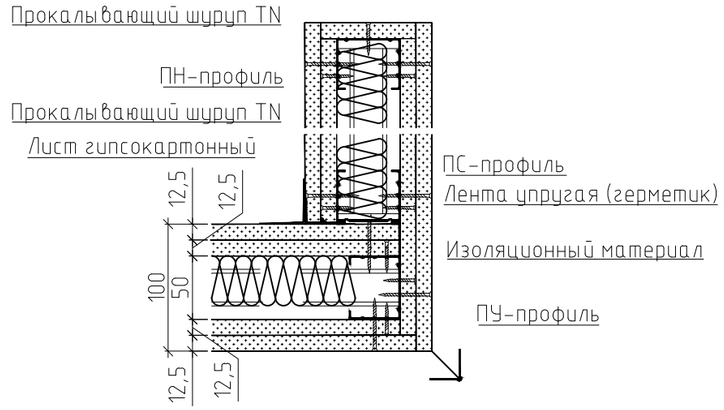

Узел устройства дверного проема в перегородке

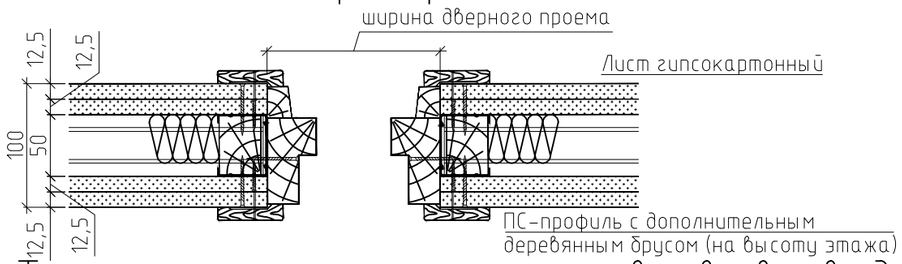

Технические характеристики вновь возводимых перегородок по металлическому каркасу

Тип перегородок	Эскиз	Максимальная высота перегородки, м	Толщина перегородки D, мм	Толщина одного слоя обшивки d, мм	Шаг стоечных профилей a, мм	Тип элементов каркаса		Индекс изоляции воздушного шума Iв, дБ	Характеристики звукоизоляционного слоя	
						Тип направляющего профиля	Тип стоечного профиля		Плотность, кг/м³	Толщина, мм
С металлическим каркасом и двухслойной обшивкой	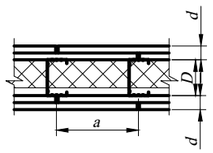	4,29	100	2× 12,5	300	ПН 50/40	ПС 50/50	49	40	50

Изм.	Кол.уч.	Лист.	№док.	Подп.	Дата				
ГИП		Хамматов И.М.			25.04.23	АП-23-27.П-АР			
Инж.проекта		Щадов Д.Н.			25.04.23	г. Москва, ул, Верхние Поля, дом 2.			
						Проект перепланировки и переустройства	Стадия	Лист	Листов
							П	10	11
Н.контр.						Схема устройства вновь возводимых перегородок из ГКЛ.	ООО "КРО ПРОЕКТ"		

Согласовано

Взам. инв. №

Подп. и дата

Инв. № подл.

А3

Типовое крепление перегородок из пенобетонных блоков.

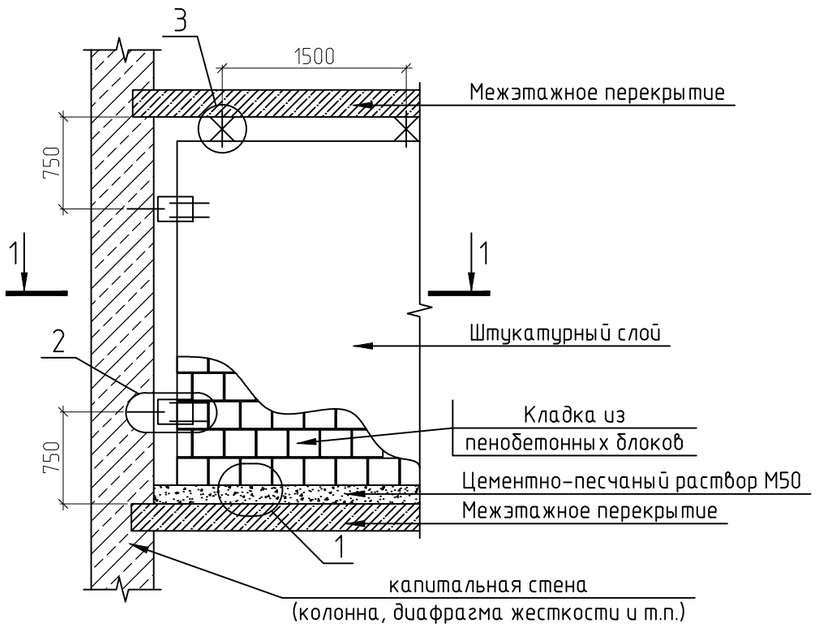

1–1

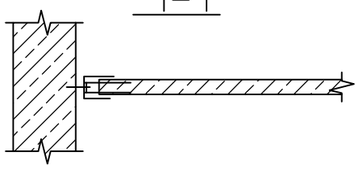

2

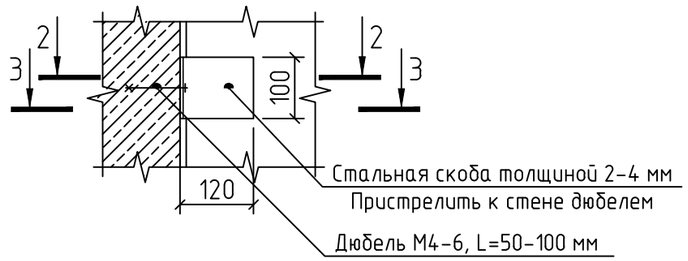

3

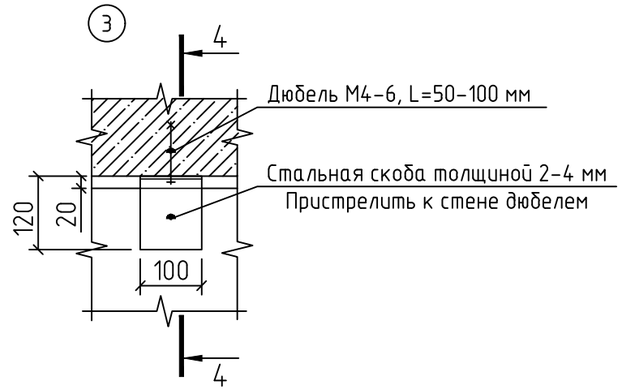

2–2

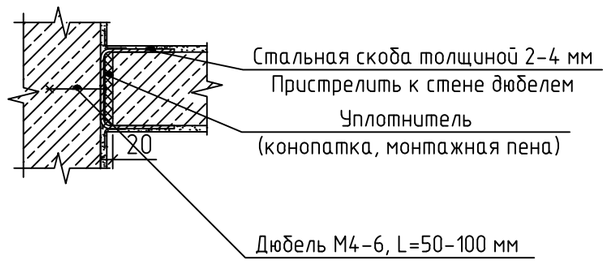

4–4

3–3

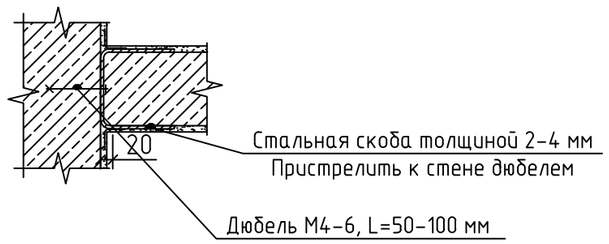

1

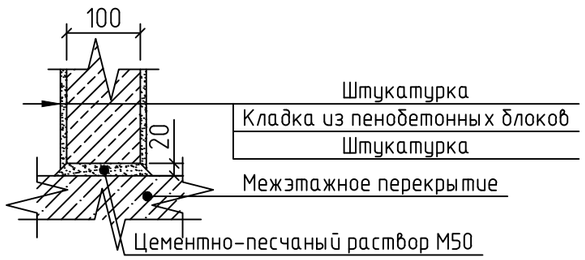

						АП-23-27.П-АР		
						г. Москва, ул, Верхние Поля, дом 2.		
Изм.	Кол.уч.	Лист.	№док.	Подп.	Дата			
ГИП		Хамматов И.М.			25.04.23	Проект перепланировки и переустройства	Стадия	Лист	Листов
Инж.проекта		Щадов Д.Н.			25.04.23		П	11	11
Н.контр.						Типовое крепление перегородок из пенобетонных блоков.	ООО "КРО ПРОЕКТ"		

Согласовано

Взам. инв. №

Подп. и дата

Инв. № подл.

Приложения

АССОЦИАЦИЯ САМОРЕГУЛИРУЕМЫХ ОРГАНИЗАЦИЙ ОБЩЕРОССИЙСКАЯ НЕГОСУДАРСТВЕННАЯ НЕКОММЕРЧЕСКАЯ ОРГАНИЗАЦИЯ – ОБЩЕРОССИЙСКОЕ МЕЖОТРАСЛЕВОЕ ОБЪЕДИНЕНИЕ РАБОТОДАТЕЛЕЙ «НАЦИОНАЛЬНОЕ ОБЪЕДИНЕНИЕ САМОРЕГУЛИРУЕМЫХ ОРГАНИЗАЦИЙ, ОСНОВАННЫХ НА ЧЛЕНСТВЕ ЛИЦ, ВЫПОЛНЯЮЩИХ ИНЖЕНЕРНЫЕ ИЗЫСКАНИЯ, И САМОРЕГУЛИРУЕМЫХ ОРГАНИЗАЦИЙ, ОСНОВАННЫХ НА ЧЛЕНСТВЕ ЛИЦ, ОСУЩЕСТВЛЯЮЩИХ ПОДГОТОВКУ ПРОЕКТНОЙ ДОКУМЕНТАЦИИ»

9723071151-20230130-1621
(регистрационный номер выписки)

30.01.2023
(дата формирования выписки)

ВЫПИСКА
из единого реестра сведений о членах саморегулируемых организаций в области инженерных изысканий и в области архитектурно-строительного проектирования и их обязательствах

Настоящая выписка содержит сведения о юридическом лице (индивидуальном предпринимателе), осуществляющем подготовку проектной документации:

Общество с ограниченной ответственностью «КРО ПРОЕКТ»
(полное наименование юридического лица/ФИО индивидуального предпринимателя)

1187746990518
(основной государственный регистрационный номер)

1. Сведения о члене саморегулируемой организации:		
1.1	Идентификационный номер налогоплательщика	9723071151
1.2	Полное наименование юридического лица (Фамилия Имя Отчество индивидуального предпринимателя)	Общество с ограниченной ответственностью «КРО ПРОЕКТ»
1.3	Сокращенное наименование юридического лица	ООО «КРО ПРОЕКТ»
1.4	Адрес юридического лица Место фактического осуществления деятельности (для индивидуального предпринимателя)	115573, Россия, Москва, г. Москва, ул. Шипиловская, д. 52, этаж 1, ком. 2
1.5	Является членом саморегулируемой организации	Ассоциация проектировщиков саморегулируемая организация «Объединение проектных организаций «ЭкспертПроект» (СРО-П-182-02042013)
1.6	Регистрационный номер члена саморегулируемой организации	П-182-009723071151-1056
1.7	Дата вступления в силу решения о приеме в члены саморегулируемой организации	29.01.2019
1.8	Дата и номер решения об исключении из членов саморегулируемой организации, основания исключения	

2. Сведения о наличии у члена саморегулируемой организации права осуществлять подготовку проектной документации:		
2.1 в отношении объектов капитального строительства (кроме особо опасных, технически сложных и уникальных объектов, объектов использования атомной энергии) (дата возникновения/изменения права)	2.2 в отношении особо опасных, технически сложных и уникальных объектов капитального строительства (кроме объектов использования атомной энергии) (дата возникновения/изменения права)	2.3 в отношении объектов использования атомной энергии (дата возникновения/изменения права)
Да, 29.01.2019	Нет	Нет

3. Компенсационный фонд возмещения вреда		
3.1	Уровень ответственности члена саморегулируемой организации по обязательствам по договору подряда на подготовку проектной документации, в соответствии с которым указанным членом внесен взнос в компенсационный фонд возмещения вреда	**Первый уровень ответственности (не превышает двадцать пять миллионов рублей)**
3.2	Сведения о приостановлении права осуществлять подготовку проектной документации объектов капитального строительства	
4. Компенсационный фонд обеспечения договорных обязательств		
4.1	Дата, с которой член саморегулируемой организации имеет право осуществлять подготовку проектной документации по договорам подряда, заключаемым с использованием конкурентных способов заключения договоров, в соответствии с которым указанным членом внесен взнос в компенсационный фонд обеспечения договорных обязательств	
4.2	Уровень ответственности члена саморегулируемой организации по обязательствам по договорам подряда на подготовку проектной документации, заключаемым с использованием конкурентных способов заключения договоров, в соответствии с которым указанным членом внесен взнос в компенсационный фонд обеспечения договорных обязательств	**Нет**
4.3	Дата уплаты дополнительного взноса	**Нет**
4.4	Сведения о приостановлении права осуществлять подготовку проектной документации по договорам подряда, заключаемым с использованием конкурентных способов заключения договоров	
5. Фактический совокупный размер обязательств		
5.1	Фактический совокупный размер обязательств по договорам подряда на подготовку проектной документации, заключаемым с использованием конкурентных способов заключения договоров на дату выдачи выписки	**Нет**

Руководитель аппарата

НОПРИЗ

ДОКУМЕНТ ПОДПИСАН УСИЛЕННОЙ КВАЛИФИЦИРОВАННОЙ ЭЛЕКТРОННОЙ ПОДПИСЬЮ

Владелец: «НАЦИОНАЛЬНОЕ ОБЪЕДИНЕНИЕ ИЗЫСКАТЕЛЕЙ И ПРОЕКТИРОВЩИКОВ» «НОПРИЗ»

СЕРТИФИКАТ 13 17 e5 86 00 55 af 51 88 40 b6 b9 68 a2 20 6a 90

ДЕЙСТВИТЕЛЕН: С 22.11.2022 ПО 22.11.2023

А.О. Кожуховский